EIBENSTOCK
Elektrowerkzeuge

Ersatzteilliste

EBS 125.4 O

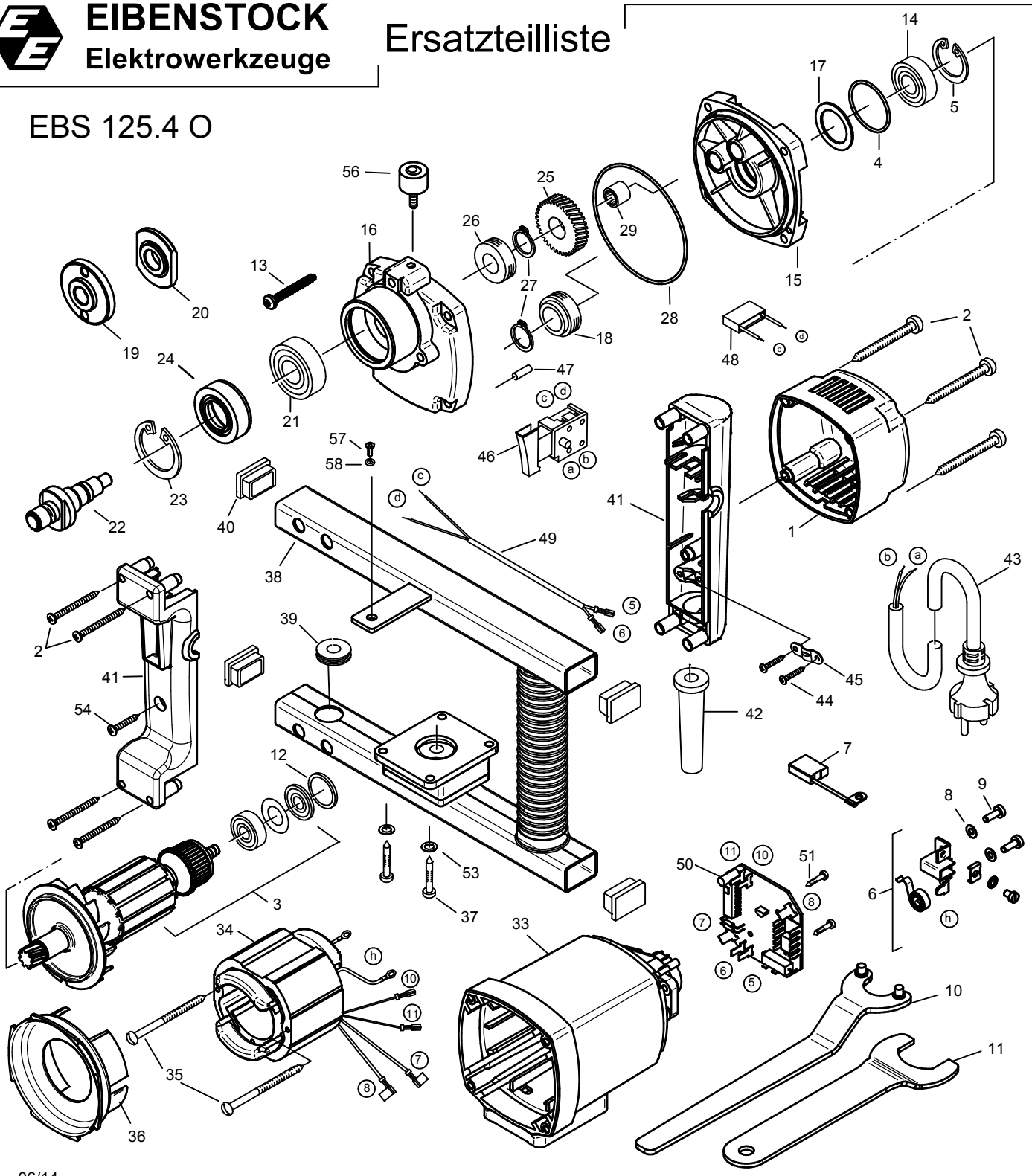

06/14

Änderungen vorbehalten!